MAGNETBOREMASKINER









MAGNETBOREMASKINER

Borepatron	161
Borestander	136-137
Borsliber / Drill Doctor	143
Diamantkronebor	141-142
Diamantboremaskine og tilbehør	139-140
Kantfræser og tilbehør	162
Magnetboremaskine og tilbehør	144-160
Tekniske tegninger	163-165



BORESTANDER
DR. SCHULZE



DRILL 14 ECO	
Max. bore diameter (mm)	**150**
Vægt (kg)	**6,5**
Justerbar boring	**-**
Stander i aluminium (lav vægt og stor styrke)	√
Nivellering ved hjælp af de 4 stilleskruer	√
Libelle	**-**
Let og handy borestander med spændehals	
Ø60 mm til boring indtil Ø150 mm	√
Lasersigte	**-**
Værktøjssæt	**-**
Minimal vedligeholdelse	√
Transporthjul (aftagelig)	**-**
Dimension (lxbxh i mm)	**350 x 220 x 850**
Varenr.	**MS12000083**
Lager	÷

BORESTANDER
DR. SCHULZE



D-160V	
Max. bore diameter (mm)	**160**
Vandring (mm)	**570**
Vægt (kg)	**9,8**
Justerbar boring fra 0° til 45°	√
Stander i aluminium (lav vægt og stor styrke)	√
Nivellering ved hjælp af de 4 stilleskruer	√
Bremse på fodpladen	**+**
Vakuum fodplade incl. vakuumsæt	√
Lasersigte	√
Libelle	**1**
Værktøjssæt	√
Minimal vedligeholdelse	√
Stabil vandring	√
Transporthjul (aftagelig)	**-**
Dimension (lxbxh i mm)	**480 x 280 x 900**
Varenr.	**MS12000032**
Lager	÷

BORESTANDER
DR. SCHULZE



D-250V	
Max. bore diameter (mm)	**250**
Vandring (mm)	**570**
Vægt (kg)	**14,4**
Justerbar boring fra 0° til 45°	√
Stander i aluminium (lav vægt og stor styrke)	√
Nivellering ved hjælp af de 4 stilleskruer	√
Libelle	**2**
Bremse på fodpladen	√
Vakuum fodplade incl. vakuumsæt	√
Lasersigte	√
Værktøjssæt	√
Minimal vedligeholdelse	√
Rullestyr	√
Transporthjul (aftagelig)	**-**
Dimension (lxbxh i mm)	**470 x 290 x 950**
Varenr.	**MS12000033**
Lager	÷

BORESTANDER
DR. SCHULZE



D-350R	
Max. bore diameter (mm)	**350**
Vandring (mm)	**610**
Vægt (kg)	**19,8**
Justerbar boring fra 0° til 45°	√
Stander i aluminium (lav vægt og stor styrke)	√
Nivellering ved hjælp af de 4 stilleskruer	√
Bremse på fodpladen	**+**
Vakuum fodplade incl. vakuumsæt	√
Stabil dyvelfod med skruer	√
Lasersigte	√
Libelle	**2**
Værktøjssæt	√
Minimal vedligeholdelse	√
Glidende rullestyr	√
Transporthjul (aftagelig)	√
Dimension (lxbxh i mm)	**600 x 360 x 1.040**
Varenr.	**MS12000034**
Lager	÷

DIAMANTBOREMASKINE
DR. SCHULZE

Boremaskine med 1 1/4" tilslutning + lovpligtigt PRCD relæ. To integrerede libeller til brug ved præcisions boring. Udviklet til tør- og vådboring i beton og mursten.



DK09	
Motor(kW/V)	**1,8/230**
Spændehals diameter (mm)	**60**
Borediameter (mm)	**30-150**
Værktøjstilslutning	**1 1/4"**
Gear	**2**
Omdrejninger	**540/1.700**
Skridkobling	√
Max. borekapacitet i beton (mm.)	**Ø150**
Max. borekapacitet i mursten (mm.)	**Ø200**
Vægt (kg)	**5,2**
Bæretaske	√
Varenr.	**MS13001038**
Lager	÷

DIAMANTBOREMASKINE
DR. SCHULZE

Boremaskine med 1/2 + 1 1/4" tilslutning. Softstart og overbelastningsbeskyttelse. Udviklet til tør- og vådboring med PRCD relæ.



DK17 / 2.000W	
Motor(kW/V)	**2,0/230**
Spændehals diameter (mm)	**60**
Borediameter (mm)	**20-160**
Værktøjstilslutning	**1/2 + 1 1/4"**
Gear	**3**
Omdrejninger	**540/1.200/2.520**
Skridkobling	√
Vægt (kg)	**5,9**
Kuffert med håndværktøj	√
Varenr.	**MS13000081**
Lager	÷

DIAMANTBOREMASKINE
DR. SCHULZE

Boremaskine med 1 1/4" tilslutning og overbelastningsbeskyttelse. Udviklet til tør- og vådboring med PRCD relæ.



BDK33	
Motor (kW/V)	**3,2/230**
Borediameter (mm)	**55-350**
Værktøjstilslutning	**1 1/4"**
Gear	**3**
Omdrejninger	**230/480/720**
Skridkobling	√
Vægt (kg)	**11,9**
Kuffert	√
Varenr.	**MS13000082**
Lager	÷

DIAMANTBOREMASKINE
DIAGER

Kraftig mtotor med 1/2"hun og 1-1/4" han tilslutning. Maskinen har 3 hastigheder og et blødt greb for at mindske vibration.



Nominel indgangseffekt (W)	**2.000**
Borediameter (mm)	**0-200**
Værktøjstilslutning	**Combi 1/2" (hun) 1-1/4" (han)**
Gear	**3**
Omdrejninger	**450/1.050/2.000**
Skridkobling	√
Vægt (kg)	**6,5**
Kuffert	√
Varenr.	**350H**
Lager	÷

TILBEHØR
DR. SCHULZE

	VARENR.		
	MS21000540	1/2" Forlænger til diamantbor. NL 200 mm / SW22	√
	MS21000149	1/2" Forlænger til diamantbor. NL 300 mm / SW22	√
	MS21000499	1/2" Forlænger til diamantbor. NL 400 mm / SW22	√
	MS23001101	1/2" Forlænger til diamantbor. NL 500 mm / SW22	√
	MS21000077	1 1/4" Forlænger til diamantbor. NL 200 mm / Hexagon / SW41	√
	MS21000078	1 1/4" Forlænger til diamantbor. NL 300 mm / Hexagon / SW41	√
	MS21000148	1 1/4" Forlænger til diamantbor. NL 400 mm / Hexagon / SW41	√
	MS21000126	1 1/4" Forlænger til diamantbor. NL 500 mm / Hexagon / SW41	√
	MS21000039	Adapter fra 1/2" til 1 1/4" bor med udvendigt gevind (han-han)	√
	MS21000124	A dapter hun-hun 1.1/4"-1/2"	√
	609017	Adapter fra 1 1/4" til 1/2" bor med indvendigt gevind (hun-hun)	√
	901006	Adapter Hilti DD160, DD250 til 1 1/4" bor	√
	609004	Adapter 1/2" bor til 5/8"	√
	901003	Adapter 1/2" bor til SDS borholder	√
	901002	Adapter 1/2" bor til 13 mm borholder	√
	901021	Adapter SDS Di - 1/2" bor	√
	114ZpixiM	Adapter 1 1/4" UNC udv. - PIXI indv.	√
	SDSMAXR12M	Adapter SDS-MAX - G 1/2" indv. L=150mm	√
	MS22001091	Hurtigspænder M12	√
	MS43001084	Centrerstift til diamantbor 400 mm Længde på centreringsstiften 360-480 mm	√

DIAMANTBOR
DR. SCHULZE / DL-B 1/2"



1/2" Allrounder til boring i armeret beton.

	VARENR.				
Ø 10 mm	BK12000404	1/2"	400 mm	Ring seg. 9 mm	√
Ø 12 mm	BK12000406	1/2"	400 mm	Ring seg. 9 mm	√
Ø 14 mm	BK12000410	1/2"	400 mm	Ring seg. 9 mm	√
Ø 16 mm	BK12000414	1/2"	400 mm	Ring seg. 9 mm	√
Ø 18 mm	BK12000418	1/2"	400 mm	Ring seg. 9 mm	√
Ø 20 mm	BK12000422	1/2"	400 mm	Ring seg. 9 mm	√
Ø 22 mm	BK12000424	1/2"	400 mm	Ring seg. 9 mm	√
Ø 24 mm	BK12000426	1/2"	400 mm	Ring seg. 9 mm	√
Ø 26 mm	BK12000430	1/2"	400 mm	Ring seg. 9 mm	√
Ø 28 mm	BK12000432	1/2"	400 mm	Ring seg. 9 mm	√
Ø 30 mm	BK12000434	1/2"	400 mm	Ring seg. 9 mm	√
Ø 32 mm	BK12000436	1/2"	400 mm	Ring seg. 9 mm	√
Ø 34 mm	BK12000438	1/2"	400 mm	Ring seg. 9 mm	√
Ø 36 mm	BK12000442	1/2"	400 mm	Ring seg. 9 mm	√
Ø 40 mm	BK12000446	1/2"	400 mm	Ring seg. 9 mm	√

DIAMANTBOR
DR. SCHULZE / BETON SP 75W 1/2"



1/2" Allrounder til boring i såvel hårdt armeret beton, natursten og ildfaste materialer.

	VARENR.				
Ø 45 mm	BK11000915	1/2"	400 mm	5 seg. 9 mm	√
Ø 52 mm	BK11000278	1/2"	400 mm	5 seg. 9 mm	√
Ø 57 mm	BK11000279	1/2"	400 mm	5 seg. 9 mm	√
Ø 62 mm	BK11000280	1/2"	400 mm	5 seg. 9 mm	√
Ø 67 mm	BK11000281	1/2"	400 mm	6 seg. 9 mm	√
Ø 72 mm	BK11000282	1/2"	400 mm	6 seg. 9 mm	√
Ø 77 mm	BK11000283	1/2"	400 mm	6 seg. 9 mm	√
Ø 82 mm	BK11000284	1/2"	400 mm	6 seg. 9 mm	√
Ø 87 mm	BK11000916	1/2"	400 mm	6 seg. 9 mm	√
Ø 92 mm	BK11000285	1/2"	400 mm	7 seg. 9 mm	√
Ø 102 mm	BK11000286	1/2"	400 mm	8 seg. 9 mm	√
Ø 107 mm	BK11000287	1/2"	400 mm	8 seg. 9 mm	√
Ø 112 mm	BK11000289	1/2"	400 mm	8 seg. 9 mm	√
Ø 117 mm	BK11000917	1/2"	400 mm	8 seg. 9 mm	√
Ø 122 mm	BK11000290	1/2"	400 mm	9 seg. 9 mm	√
Ø 127 mm	BK11000291	1/2"	400 mm	9 seg. 9 mm	√
Ø 132 mm	BK11000292	1/2"	400 mm	9 seg. 9 mm	√

DIAMANTBOR

DR. SCHULZE / BETON SP 75W 1 1/4"



1 1/4" Allrounder til boring i såvel hårdt armeret beton, natursten og ildfaste materialer.

	VARENR.				
Ø 67 mm	BK11000250	1 1/4"	450 mm	5 seg. 9 mm	√
72 mm	BK11000251	1 1/4"	450 mm	6 seg. 9 mm	√
77 mm	BK11000252	1 1/4"	450 mm	6 seg. 9 mm	√
82 mm	BK11000253	1 1/4"	450 mm	6 seg. 9 mm	√
Ø 87 mm	BK11000254	1 1/4"	450 mm	6 seg. 9 mm	√
Ø 92 mm	BK11000255	1 1/4"	450 mm	7 seg. 9 mm	√
Ø 97 mm	BK11000918	1 1/4"	450 mm	7 seg. 9 mm	√
Ø 102 mm	BK11000256	1 1/4"	450 mm	8 seg. 9 mm	√
Ø 107 mm	BK11000257	1 1/4"	450 mm	8 seg. 9 mm	√
Ø 112 mm	BK11000258	1 1/4"	450 mm	8 seg. 9 mm	√
Ø 117 mm	BK11000919	1 1/4"	450 mm	8 seg. 9 mm	√
Ø 122 mm	BK11000259	1 1/4"	450 mm	9 seg. 9 mm	√
Ø 127 mm	BK11000260	1 1/4"	450 mm	9 seg. 9 mm	√
Ø 132 mm	BK11000261	1 1/4"	450 mm	9 seg. 9 mm	√
Ø 142 mm	BK11000262	1 1/4"	450 mm	10 seg. 9 mm	√
Ø 152 mm	BK11000263	1 1/4"	450 mm	10 seg. 9 mm	√
Ø 162 mm	BK11000265	1 1/4"	450 mm	11 seg. 9 mm	√
Ø 172 mm	BK11000266	1 1/4"	450 mm	11 seg. 9 mm	√
Ø 182 mm	BK11000267	1 1/4"	450 mm	12 seg. 9 mm	√
Ø 200 mm	BK11000269	1 1/4"	450 mm	13 seg. 9 mm	√
Ø 225 mm	BK11000270	1 1/4"	450 mm	14 seg. 9 mm	√
Ø 250 mm	BK11000271	1 1/4"	450 mm	18 seg. 9 mm	√
Ø 275 mm	BK11000272	1 1/4"	450 mm	18 seg. 9 mm	√
Ø 350 mm	BK11000274	1 1/4"	450 mm	24 seg. 9 mm	÷
Ø 400 mm	BK11000275	1 1/4"	450 mm	26 seg. 9 mm	÷
Ø 450 mm	BK11000276	1 1/4"	450 mm	28 seg. 9 mm	÷
Ø 500 mm	BK11000277	1 1/4"	450 mm	28 seg. 9 mm	÷
Ø 600 mm	BK11000777	1 1/4"	450 mm	30 seg. 9 mm	÷

DRILL DOCTOR

TIVOLY



Drill DOCTOR 400.

Borsliber Ø 2,5 - 13 mm, 118° konventionel og splitpoint spids.

		VARENR.		
2,5 > 13	118	1111177400B	1 stk.	√

DRILL DOCTOR

TIVOLY



Drill DOCTOR 500.

Borsliber Ø 2,5 - 13 mm, 118°- 135° konventionel og splitpoint spids.

		VARENR.		
2,5 > 13	118> 135	1111177500M	1 stk.	√

DRILL DOCTOR

TIVOLY



Drill DOCTOR 750.

Borsliber Ø 2,5 - 19 mm, 118°- 135° konventionel og splitpoint spids.

		VARENR.		
2,5 > 19	118> 135	1111177750M	1 stk.	√

MAGNETBOREMASKINE
IBEX



(Se teknisk tegning side 163)

Tornado 35 er en kompakt og bærbar elektrisk magnetboremaskine, der er udviklet til præcis og effektiv boring i metal.

- Bærbart design – nem at transportere og tage med til arbejdsstedet.
- Elektrisk drift – giver en stabil og effektiv boreydelse.
- Beregnet til ringboring med annular cutter for hurtig og effektiv boring.
- Kompakt konstruktion – velegnet til arbejde på steder med begrænset plads.

TORNADO 35	
Optagen effekt (Watt)	**1.100**
Ubelastet omdrejningstal (o/min.)	**450**
Magnetisk holdekraft (N)	**10.000**
Vandring med håndtag (mm)	**120**
Vandring på ydre kulisse (mm)	**95**
Weldon spindel (Ø mm)	**19,05**
Magnetstørrelse i mm (BxLxH)	**84 x 167 x 44**
Kernebordiameter (op til mm)	**35**
Kernebordybde (op til mm)	**50**
Spiralbor (op til mm)	**13**
Mindste pladetykkelse (mm)	**10**
Tilslutning	**19 mm Weldon (3/4")**
Vægt (kg)	**10,5**
Varenr.	**Tornado35**
Lager	√

AKKU MAGNETBOREMASKINE
IBEX



Akku Tornado 40 er en kraftig, batteridrevet magnetboremaskine til professionelt brug.

- 36 V batterisystem giver høj motoreffekt og gør den velegnet til større opgaver.
- Magnetisk fastgørelse holder maskinen stabilt på metaloverflader under arbejdet.
- Robust maskinhus med høj stivhed giver god stabilitet og lang holdbarhed.
- Kulfri motor giver høj skærekraft og kræver minimal vedligeholdelse.
- Omfattende sikkerhedsfunktioner beskytter både maskinen og brugeren.

AKKU TORNADO 40	
Ubelastet omdrejningstal (o/min.)	**420 / 830**
Magnetisk holdekraft (N)	**7.000**
Vandring (mm)	**135**
Weldon spindel (Ø mm)	**19,05**
Magnetstørrelse i mm (BxLxH)	**70 x 196 x 54**
Borekapacitet HSS (mm)	**Ø 12-35**
Borekapacitet HM/TCT (mm)	**Ø 12-40**
Tilslutning	**19 mm Weldon**
Vægt (kg)	**12**
Varenr.	**Tornado40**
Lager	√

BATTERI / AKKU TORNADO 40
IBEX



IBEX batteri til akkuTornado40 36V 6,0Ah.
FORSIGTIG: Batteriet er farligt og må ikke udsættes for overdreven varme.
Batteriet sælges separat.

IBEX batteri Akku Tornado40 36V 6,0 Ah	
Spænding (V)	**36**
Certificering	**CE**
Indikator for batteriladningsniveau	√
Overophedningsbeskyttelse	√
Vægt (kg)	**1,7**
Varenr.	**36VBattery**
Lager	√

LADER / AKKU TORNADO 40
IBEX



Lader til batteri 36V batteri.

IBEX lader Akku Tornado40	
Varenr.	**92299042**
Lager	√

MAGNETBOREMASKINE
BDS

ProfiBASIC



(Se teknisk tegning side 164)

MABasic 35 magnetboremaskine med 19 mm (3/4") Weldon holder. Modellen har kølemiddelbeholder for permanent indvendig smøring. Kontakter er placeret på toppen af huset for nem betjening.

MABASIC 35	
Optagen effekt (Watt)	**1.050**
Volt	**230**
Omdrejningstal (o/min.)	**450**
Vandring (mm)	**160**
Magnet størrelse i mm (BxLxH)	**84 x 168 x 48**
Kernebor kort 30 mm	**12-35**
lang 55 mm	**12-35**
Tilslutning	**19 mm Weldon (3/4")**
Permanent indvendig smøring	√
Vægt (kg)	**12,0**
Varenr.	**MABasic35**
Lager	√

MAGNETBOREMASKINE
BDS



MABasic 40 har en 1.050 W motor. Den har en borekapacitet på 12-40 mm i enten korte serier (30 mm skæredybde) eller lange serier (55 mm skæredybde) kernebor. Fuldt bærbar med en vægt på kun 12 kg. Maskinen leveres med keyless Weldon tilslutning.

MABASIC 40	
Optagen effekt (Watt)	**1.050**
Volt	**230**
Omdrejningstal (o/min.)	**450**
Vandring (mm)	**160**
Kernebor kort 30 mm	**12-40**
lang 55 mm	**12-40**
Max. boredybde i stål (mm)	**55**
Tilslutning	**19 mm Weldon (3/4")**
Permanent indvendig smøring	√
Vægt (kg)	**12,0**
Varenr.	**MABasic40**
Lager	√

MAGNETBOREMASKINE
BDS



MABasic 50 har en to-hastigheds 1.150 W motor. Den har en borekapacitet på 12-50 mm i enten korte serier (30 mm skæredybde) eller lange serier (55 mm skæredybde) kernebor. Fuldt bærbar med en vægt på kun 13 kg.

MABASIC 50	
Optagen effekt (Watt)	**1.150**
Volt	**230**
Omdrejningstal (o/min.)	**Gear 1: 250**
	Gear 2: 450
Vandring (mm)	**160**
Kernebor kort 30 mm	**12-50**
lang 55 mm	**12-50**
Max. boredybde i stål (mm)	**55**
Spiralbor max. Ø (mm)	**18**
Tilslutning	**MK2**
Permanent indvendig smøring	√
Vægt (kg)	**13,0**
Varenr.	**MABasic50**
Lager	√

MAGNETBOREMASKINE
BDS



(Se teknisk tegning side 164)

Robust og pålidelig 1.050 W motor med høj hastighed. Motorsikkerhedsafbryderen og magnetkontakten er placeret i midten af bagsiden på et antirefleksdisplay. MABasic 400 kan således betjenes sikkert selv under arbejde over hovedet eller ved arbejde på en lodret overflade.

MABASIC 400	
Optagen effekt (Watt)	**1.050**
Volt	**230**
Omdrejningstal (o/min.)	**430**
	760
Vandring (mm)	**160**
Magnet størrelse i mm (BxLxH)	**84 x 160 x 41,5**
Kernebor kort 30 mm	**12-35**
lang 55 mm	**12-35**
Spiralbor (max. Ø mm)	**op til 16**
Max. boredybde i stål (mm)	**35**
Tilslutning	**19 mm Weldon (3/4")**
Indvendig smøring	√
Vægt (kg)	**12,0**
Varenr.	**MABasic400**
Lager	√

MAGNETBOREMASKINE
BDS



(Se teknisk tegning side 164)

Med en motoreffekt på 1.150 W og en vægt på kun 13 kg er dette en bærbar og pålidelig arbejdshest på værkstedet og på samlebåndet. Boring af diametre op til 40/50 mm med en skæredybde på 55 mm.

MABASIC 450	
Optagen effekt (Watt)	**1.150**
Volt	**230**
Omdrejningstal (o/min.)	**250**
	450
Vandring (mm)	**160**
Magnet størrelse i mm (BxLxH)	**84 x 168 x 41,5**
Kernebor kort 30 mm	**12-40**
lang 55 mm	**12-40**
Spiralbor (max. Ø mm)	**op til 18**
Max. boredybde i stål (mm)	**30/55**
Tilslutning	**MK2, 19 mm Weldon (3/4")**
Indvendig smøring	√
Vægt (kg)	**13,0**
Varenr.	**MABasic450**
Lager	√

MAGNETBOREMASKINE
BDS

ProfiBASIC



(Se teknisk tegning side 164)

MABasic 850 giver rigelig ydelse med en 1.800 W motor. Takket være 255 mm vandring kan større dele også bearbejdes med denne maskine. MABasic 850 er designet til kernebor med en diameter på op til 75 mm og længde op til 110 mm.

MABASIC 850	
Optagen effekt (Watt)	**1.800**
Volt	**230**
Omdrejningstal (o/min.)	**Gear 1: 110 Gear 2: 175**
	Gear 3: 425 Gear 4: 385
Vandring (mm)	**255**
Magnet størrelse i mm (BxLxH)	**110 x 220 x 54**
Kernebor kort 30 mm	**12 - 75**
lang 55 mm	**2 - 75**
lang 75 mm	**18 - 60**
ekstra lang 110 mm	**20 - 60**
Spiralbor (max. Ø mm)	**31,75**
Max. boredybde i stål (mm)	**110**
Tilslutning	**MK 3, 19 mm Weldon (3/4")**
	MK 3, 32 mm Weldon (1 1/4")
Spindelkonus	**MK 3**
Indvendig smøring	√
Vægt (kg)	**24,0**
Varenr.	**MABasic850**
Lager	√

MAGNETBOREMASKINE
BDS

ProfiSTART



(Se teknisk tegning side 164)

Med sine kun 9,9 kg er MAB 100 K magnetboremaskine letvægteren i BDS-serien. Let at håndtere og med lav totalhøjde. De indvendige ledninger sikrer en høj grad af sikkerhed under arbejdet. Udstyret med KEYLESS quick-change boresystem.

MAB 100.1K	
Optagen effekt (Watt)	**800**
Volt	**230**
Omdrejningstal (o/min.)	**450**
Vandring (mm)	**70**
Magnet størrelse i mm (BxLxH)	**80 x 160 x 41,5**
Kernebor kort 30 mm	**12-30**
lang 55 mm	**12-30**
Max. boredybde i stål (mm)	**30**
Tilslutning	**Keyless, 19 mm Weldon (3/4")**
Permanent indvendig smøring	√
Vægt (kg)	**9,9**
Varenr.	**MAB100.1K**
Lager	√

MAGNETBOREMASKINE
BDS

ProfiSPEZIAL



(Se teknisk tegning side 164)

Ideel til boring i ekstremt trange rum. Integreret LED Spot Light for mere synlighed og præcis boring. MAB155 er en handy og kompakt maskine til boring i trange rum. Den er nu udstyret med en kraftig motor.

MAB 155PRO	
Optagen effekt (Watt)	**1.050**
Volt	**230**
Omdrejningstal (o/min.)	**320**
Vandring (mm)	**39**
Magnet størrelse i mm (BxLxH)	**80 x 160 x 36,5**
Kernebor kort 30 mm	**12-35**
Max. boredybde i stål (mm)	**30**
Tilslutning	**19 mm Weldon (3/4")**
Permanent indvendig smøring	√
Vægt (kg)	**11,0**
Varenr.	**MAB155PRO**
Lager	√

AKKU MAGNETBOREMASKINE
BDS

ProfiSPEZIAL



Den nye eMAB450 akku magnetboremaskine med 18V/10,4 Ah batteri til præcis boring. En kulfri motor sikrer høj effektivitet og minimal vedligeholdelse. Med 5 hastigheder.

eMAB450	
Optagen effekt (Watt)	**1.100**
Volt	**18 / 10,4 Ah**
Omdrejningstal (o/min.)	**Gear 1: 134 Gear 2: 189**
	Gear 3: 246 Gear 4: 298
	Gear 5: 355
Vandring (mm)	**135**
Kernebor kort 30 mm	**12-60**
lang 55 mm	**12-60**
Spiralbor (max. Ø mm)	**18**
Tilslutning	**19 mm Weldon (3/4")**
Permanent magnet	√
Variabel hastighed	√
Magnet indikator	√
Vægt (kg)	**11,5**
Varenr.	**eMAB450**
Lager	√

MAGNETBOREMASKINE
BDS

ProfiSTART



(Se teknisk tegning side 164)

Den kraftige MAB 455 er alt, hvad du behøver, mens du borer på et værksted. MAB 455 magnetbor er udstyret med MK2 holder, hvilket også gør det praktisk at bore med spiralbor op til 18 mm diameter og konisk skaft.

MAB 455	
Optagen effekt (Watt)	**1.150**
Volt	**230**
Omdrejningstal (o/min.)	**250**
	450
Vandring (mm)	**160**
Magnet størrelse i mm (BxLxH)	**84 x 168 x 41,5**
Kernebor kort 30 mm	**12-40**
lang 55 mm	**12-40**
Max. boredybde i stål (mm)	**30/55**
Spiralbor max. Ø (mm)	**18**
Tilslutning	**Keyless, 19 mm Weldon (3/4")**
Spindelkonus	**MK 2**
Permanent indvendig smøring	√
Vægt (kg)	**13,0**
Varenr.	**MAB455**
Lager	√

MAGNETBOREMASKINE
BDS

ProfiPLUS



(Se teknisk tegning side 163)

Den kompakte allrounder. En bred vifte af mulige anvendelser og fremragende ydeevne gør MAB 485 til en af de mest populære maskiner blandt fagfolk til metalbearbejdning.

MAB 485	
Optagen effekt (Watt)	**1.150**
Volt	**230**
Omdrejningstal (o/min.)	**50 - 250**
	100 - 450
Vandring (mm)	**160**
Magnet størrelse i mm (BxLxH)	**84 x 168 x 41,5**
Kernebor kort 30 mm	**12 - 40**
lang 55 mm	**12 - 40**
Max. boredybde i stål (mm)	**30/55**
Spiralbor max. Ø (mm)	**18**
Forsænker max. Ø (mm)	**40**
Rival max. Ø (mm)	**18**
Gevindskæring	**M8 - M16**
Tilslutning	**Keyless, 19 mm Weldon (3/4")**
Spindelkonus	**MK 2**
Permanent indvendig smøring	√
Vægt (kg)	**13,0**
Varenr.	**MAB485**
Lager	√

MAGNETBOREMASKINE
BDS

ProfiPLUS



(Se teknisk tegning side 163)

Magnetboremaskine med to-trins oliebadsgearkasse. Ideel til service- og vedligeholdelsesafdeling takket være kun 16 kg vægt. Med MK3 morsekonusholder og borekapacitet op til Ø 50 mm. Vridningsstabilt design gennem gearkassehus i ét stykke med slæde.

MAB 525	
Optagen effekt (Watt)	**1.600**
Volt	**230**
Omdrejningstal (o/min.)	**70-280**
	180-580
Vandring (mm)	**160**
Magnet størrelse i mm (BxLxH)	**90 x 180 x 48**
Kernebor kort 30 mm	**12 - 50**
lang 55 mm	**12 - 50**
Max. boredybde i stål (mm)	**30/55**
Spiralbor max. Ø (mm)	**20**
Forsænker max. Ø (mm)	**50**
Rival max. Ø (mm)	**20**
Gevindskæring	**M20**
Tilslutning	**Keyless, 19 mm Weldon (3/4")**
Spindelkonus	**MK 3**
Permanent indvendig smøring	√
Vægt (kg)	**16,0**
Varenr.	**MAB525**
Lager	√

MAGNETBOREMASKINE
BDS

ProfiPLUS



(Se teknisk tegning side 163)

Klassikeren blandt de store BDS magnetboremaskiner. Til kerneboring op til Ø 100 mm og 110 mm skæredybde. Gevind op til M30. Velegnet til spiralboring, oprømning og forsænkning. En MK3 magnetboremaskine.

MAB 825	
Optagen effekt (Watt)	**1.800**
Volt	**230**
Omdrejningstal (o/min.)	**40-110/65-175/**
	140-360/220-600
Vandring (mm)	**255**
Magnet størrelse i mm (BxLxH)	**110 x 220 x 54**
Kernebor kort: 30 mm / lang: 55 mm / lang: 75 mm	**12 - 100/12 - 100/18 - 60**
ekstra lang: 110 mm	**20 - 60**
Max. boredybde i stål (mm)	**30/55 (1) - 110 (2)**
Spiralbor max. Ø (mm)	**31,75**
Forsænker max. Ø (mm)	**50**
Rival max. Ø (mm)	**31,75**
Gevindskæring	**M30**
Tilslutning	**MK 3, 32 mm Weldon (1 1/4")**
	Keyless, 19 mm Weldon (3/4")
Spindelkonus	**MK 3**
Permanent indvendig smøring	√
Vægt (kg)	**25,0**
Varenr.	**MAB825**
Lager	√

MAGNETBOREMASKINE
BDS

ProfiSPEZIAL



(Se teknisk tegning side 164)

Magnetboremaskine med maksimal ydeevne og fleksibilitet til stål-, anlægs- og maskinkonstruktion.

MAB 825V / AUTOMATISK TILSPÆNDING

Optagen effekt (Watt)		**1.800**
Volt		**230**
Omdrejningstal (o/min.)		**40-110/65-175/ 140-360/220-600**
Vandring (mm)		**255**
Magnet størrelse i mm (BxLxH)		**110 x 220 x 54**
Kernebor	(Automatisk tilspændning) kort: 30 mm/lang: 55 mm	**12 - 60/12 - 60**
Kernebor	(Manuel tilspændning) kort: 30 mm/lang: 55 mm	**12 - 100/12 - 100**
Max. boredybde i stål mm		**30/55**
Spiralbor max. Ø mm	(Manuel tilspændning)	**31,75**
Spiralbor max. Ø mm	(Automatisk tilspændning)	**26**
Forsænker max. Ø mm	(Manuel tilspændning)	**50**
Rival max. Ø mm	(Automatisk tilspændning)	**31,75**
Gevindskæring (max.)	(Manuel tilspændning)	**M30**
Tilslutning		**MK 3, 32 mm Weldon (1 1/4")** **Keyless, 19 mm Weldon (3/4")**
Spindelkonus		**MK 3**
Permanent indvendig smøring		√
Vægt (kg)		**34,0**
Varenr.		**MAB825V**
Lager		√

MAGNETBOREMASKINE
BDS

ProfiPLUS





(Se teknisk tegning side 163)

Klassikeren blandt de store BDS magnetboremaskiner. Til kerneboring op til Ø 100 mm og 110 mm skæredybde. Gevind op til M30. Velegnet til spiralboring, oprømning og forsænkning. En MK3 magnetboremaskine.

MAB 845

Optagen effekt (Watt)	**1.800**
Volt	**230**
Omdrejningstal (o/min.)	**40-110/65-175/ 140-360/220-600**
Vandring (mm)	**255**
Magnet størrelse i mm (BxLxH)	**110 x 220 x 54**
Kernebor kort: 30 mm / lang: 55 mm / lang: 75 mm	**12 - 100/12 - 100/18 - 60**
ekstra lang: 110 mm	**20 - 60**
Max. boredybde i stål (mm)	**30/55 (1) - 110 (2)**
Spiralbor max. Ø (mm)	**31,75**
Forsænker max. Ø (mm)	**50**
Rival max. Ø (mm)	**31,75**
Gevindskæring	**M30**
Tilslutning	**MK 3, 32 mm Weldon (1 1/4")** **Keyless, 19 mm Weldon (3/4")**
Spindelkonus	**MK 3**
Permanent indvendig smøring	√
Vægt (kg)	**25,0**
Varenr.	**MAB845**
Lager	√

MAGNETBOREMASKINE
BDS

ProfiPLUS



(Se teknisk tegning side 163)

Overlegen ydeevne med enestående kraftoverskud. Udstyret med Servo Assist Power Feed, der fungerer som en servostyring af en bil, hvilket gør boringen ubesværet. 2.300 W motoreffekt og fire hastigheder. MAB 1300 magnetboremaskinen går til grænsen for magnetisk kerneboreteknologi.

MAB 1300

Optagen effekt (Watt)	**2.300**
Volt	**230**
Omdrejningstal (o/min.)	**30-80/50-120/ 130-350/210-550**
Vandring (mm)	**85/310**
Magnet størrelse i mm (BxLxH)	**120 x 360 x 67**
Kernebor kort: 30 mm / lang: 55 mm / lang: 75 mm	**12 - 130/12 - 130/18 - 120**
ekstra lang: 110 mm	**20 - 120**
Max. boredybde i stål (mm)	**30 / 55 / 110**
Spiralbor max. Ø (mm)	**45**
Forsænker max. Ø (mm)	**80**
Rival max. Ø (mm)	**50**
Gevindskæring	**M42**
Tilslutning	**32 mm Weldon (1 1/4")**
Spindelkonus	**MK4**
Permanent indvendig smøring	√
Vægt (kg)	**51,0**
Varenr.	**MAB1300**
Lager	√

MAGNETBOREMASKINE
BDS

ProfiSPEZIAL



Manuel eller automatisk tilspænding

(Se teknisk tegning side 165)

MAB 1300 V er i øjeblikket den mest kraftfulde magnetboremaskine med kontrollerbar automatisk tilspænding. Ideel til boring, oprømning og forsænkning.

MAB 1300V

Optagen effekt (Watt)		**2.300**
Volt		**230**
Omdrejningstal (o/min.)		**30-80/50-120/ 130-350/210-550**
Vandring (mm)		**310**
Magnet størrelse i mm (BxLxH)		**120 X 360 X 67 mm**
Kernebor	(Automatisk tilspændning) kort: 30 mm/lang: 55 mm	**12-60/12-60/20-60**
Kernebor	(Manuel tilspændning) kort: 30 mm/lang: 55 mm	**12-130/12-100/20-100**
Spiralbor max. Ø mm	(Manuel tilspændning)	**45**
	(Automatisk tilspændning)	**32**
Forsænker max. Ø mm	(Manuel tilspændning)	**80**
Rival max. Ø mm	(Automatisk tilspændning)	**50**
Gevindskæring (max.)	(Manuel tilspændning)	**M42**
Tilslutning		**19 mm og 32 mm Weldon (1 1/4")**
Spindelkonus		**MK4**
Permanent indvendig smøring		√
Vægt (kg)		**51,0**
Varenr.		**MAB1300 V**
Lager		÷

MAGNETBOREMASKINE
BDS



AutoMAB 350 er nem at betjene og kan bore huller med en diameter på 35 mm i en skæredybde på 55 mm. Automatisk boring, automatisk reversering og automatisk slukning.

AUTOMAB 350 / AUTOMATISK TILSPÆNDING	
Optagen effekt (Watt)	**1.050**
Volt	**230**
Omdrejningstal (o/min.)	**460**
Vandring (mm)	**150**
Magnet størrelse i mm (BxLxH)	**84 x 168 x 48**
Kernebor kort: 30 mm / lang: 55 mm	**12-35 / 12-35**
Tilslutning	**19 mm Weldon (3/4")**
Permanent indvendig smøring	√
Vægt (kg)	**15,0**
Varenr.	**AutoMAB350**
Lager	√

(Se teknisk tegning side 165)

MAGNETBOREMASKINE
BDS



AutoMAB 450 er udstyret med MK2 spindelkonus. AutoMAB 450 kan bore huller med en diameter på 45 mm i en skæredybde på 55 mm.

AUTOMAB 450 / AUTOMATISK TILSPÆNDING	
Optagen effekt (Watt)	**1.150**
Volt	**230**
Omdrejningstal (o/min.)	**250/450**
Vandring (mm)	**150**
Magnet størrelse i mm (BxLxH)	**84 x 168 x 48**
Kernebor kort: 30 mm / lang: 55 mm	**12-45 / 12-45**
Tilslutning	**MK2 ,19 mm Weldon (3/4")**
Permanent indvendig smøring	√
Vægt (kg)	**16**
Varenr.	**AutoMAB450**
Lager	√

(Se teknisk tegning side 165)

MAGNETBOREMASKINE
BDS



Boring ved hjælp af trykluftmotor og permanent magnet. Udstyret med en speciel innovative rørmagneter, som er ideel til rør. En ideel pneumatisk boremaskine til olie- og gasindustrien og til brandfarlige opgaver.

AIRMAB 5000PRO	
Optagen effekt (Watt)	**830**
Omdrejningstal (o/min.)	**min. 290 max. 575**
Vandring (mm)	**160**
Nominelt drejningsmoment (Nm)	**27**
Luftforbrug (l/min)	**1.000**
Magnet størrelse i mm (BxLxH)	**191 x 266 x 88**
Kernebor kort: 30 mm / lang: 55 mm	**12-35 / 12-35**
Max. boredybde i stål (mm)	**55**
Spiralbor max. Ø (mm)	**23**
Tilslutning	**Keyless, 19 mm Weldon (3/4")**
Spindelkonus	**MK2**
Permanent indvendig smøring	√
Vægt (kg)	**17,5**
Varenr.	**AirMAB5000PRO**
Lager	÷

(Se teknisk tegning side 165)

MAGNETBOREMASKINE
BDS



Stærk magnetisk kraft op til max. 1.020 kg. Det patenterede magnetiske spændesystem tilpasser sig automatisk til rørdiameteren. Drejningsarrangementet af de permanente magneter gør det muligt at dreje, så det passer til ethvert rør, der er Ø 85 mm (3") diameter eller større.

PIPEMAB 200	
Optagen effekt (Watt)	**1.050**
Volt	**230**
Omdrejningstal (o/min.)	**450**
Vandring (mm)	**160**
Magnet størrelse i mm (BxLxH)	**191 x 266 x 88**
Boredybde max. (mm)	**40**
Kernebor længde (mm)	**32**
Tilslutning	**19 mm Weldon**
Permanent indvendig smøring	√
Vægt (kg)	**16,0**
Varenr.	**PIPEMAB200**
Lager	√

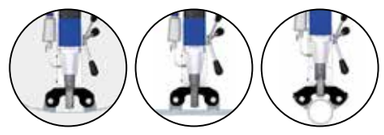

(Se teknisk tegning side 165)

MAGNETBOREMASKINE
BDS



Stærk magnetisk kraft op til max. 1.020 kg. Det patenterede magnetiske spændesystem tilpasser sig automatisk til rørdiameteren. Drejningsarrangementet af de permanente magneter gør det muligt at dreje, så det passer til ethvert rør, der er Ø 85 mm (3") diameter eller større.

PIPEMAB 525	
Optagen effekt (Watt)	**1.600**
Volt	**230**
Omdrejningstal (o/min.)	**Gear 1: 70-280**
	Gear 2: 180-580
Vandring (mm)	**160**
Magnet størrelse i mm (BxLxH)	**191 x 266 x 88**
Boredybde max. (mm)	**40**
Kernebor længde (mm)	**50**
Spiralbor (mm)	**20**
Gevind max.	**M20**
Tilslutning	**MK3**
Permanent indvendig smøring	√
Vægt (kg)	**19,5**
Varenr.	**PIPEMAB525**
Lager	√



(Se teknisk tegning side 165)

TOGSKINNE BOREMASKINE
BDS



Magnetboremaskine med 1.600 Watt motor og 2-trins oliebad gearkasse.

RAILMAB 915	
Optagen effekt (Watt)	**1.600**
Volt	**230**
Omdrejningstal (o/min.)	**70-280**
Vandring (mm)	**180-580**
Kernebor Ø (mm)	**160**
Tilslutning	**17-36**
Spindelkonus	**Keyless, 19 mm Weldon (3/4")**
Permanent indvendig smøring	**MK3**
Køling	√
Vægt (kg)	**Kølemiddel**
Varenr.	**17,0**
Lager	**RailMAB915**
	÷

(Se teknisk tegning side 165)

TOGSKINNE BOREMASKINE
BDS



Letvægtsskinneboremaskine. Kun 21,5 kg i vægt og kan håndteres og betjenes af en enkelt operatør.

RAILMAB 965	
Motor	**Benzin**
Afgiven effekt (KW)	**1,5**
Omdrejningstal (o/min.)	**Minium 110**
	Maxium 280
Motor (ccm)	**49,4**
Benzintank (L)	**0,5**
Vandring (mm)	**40**
Drejningsmoment (Nm)	**3,04**
Kernebor Ø (mm)	**17 - 36**
Kernebor kort (mm)	**30**
Tilslutning	**Direkte 19 mm Weldon (3/4")**
Vægt (kg)	**21,5**
Permanent indvendig smøring	√
Køling	**Kølemiddel**
Varenr.	**RailMAB965**
Lager	÷

(Se teknisk tegning side 165)

TILBEHØR
BDS



PIPEMAB 525	
Bordplade mål (mm)	**370 x 240 x 88**
Magnet størrelse i mm (H x B)	**90 x 180**
Materiale	**Stål/aluminium**
Vægt (kg)	**3,5**
Varenr.	**ZMC200**
Lager	√

TILBEHØR
BDS

		VARENR.	
	Power Worker Magnetisk spånopsamler til metalspåner og smådele.	POW100	√
	Power Cleaner Det ideelle multifunktionsværktøj til fjernelse af spåner og rengøring af arbejdsfladen. Spånkrog med børste og beskyttelsesskjold.	POW200	√
	Spånbeskytter Til MAB100-MAB525	ZSS050	√
	Spånbeskytter Til MAB825-MAB855	ZSS500	√

ADAPTER
IBEX

	BESKRIVELSE	VARENR.	
KEYLESS INDVENDIG SMØRING	MK 2 med 19 mm Weldon skaft.	IZSS200	√
	MK 3 med 19 mm Weldon skaft.	IZSS300	√
MANUEL SMØRING	MK 2 med 19 mm Weldon skaft.	IZIA219M	√
	MK 3 med 19 mm Weldon skaft.	IZIA319M	√
	MK 4 med 19 mm Weldon skaft.	IZIA419M	√
	MK 3 med 32 mm Weldon skaft.	IZIA332M	√
	MK 4 med 32 mm Weldon skaft.	IZIA432M	√
INDVENDIG SMØRING	MK 2 med 19 mm Weldon skaft.	IZIA219-KN	√
	MK 3 med 19 mm Weldon skaft.	IZIA319-KN	√
	MK 3 med 32 mm Weldon skaft.	IZIA332-KN	√
	MK 4 med 19 mm Weldon skaft.	IZIA419-KN	√
	MK 4 med 32 mm Weldon skaft.	IZIA432-KN	√

ADAPTER
BDS

	BESKRIVELSE	VARENR.	
KEYLESS INDVENDIG SMØRING	MK 2 med 19 mm Weldon skaft.	ZSS200	√
	MK 3 med 19 mm Weldon skaft.	ZSS300	√
MANUEL SMØRING	MK 2 med 19 mm Weldon skaft.	ZIA219M	√
	MK 3 med 19 mm Weldon skaft.	ZIA319M	√
	MK 4 med 19 mm Weldon skaft.	ZIA419M	√
	MK 3 med 32 mm Weldon skaft.	ZIA332M	√
	MK 4 med 32 mm Weldon skaft.	ZIA432M	√
INDVENDIG SMØRING	MK 2 med 19 mm Weldon skaft.	ZIA219-KN	√
	MK 3 med 19 mm Weldon skaft.	ZIA319-KN	√
	MK 3 med 32 mm Weldon skaft.	ZIA332-KN	√
	MK 4 med 19 mm Weldon skaft.	ZIA419-KN	√
	MK 4 med 32 mm Weldon skaft.	ZIA432-KN	√

WELDON TAPHOLDER
BDS



Mellemstykke med Weldon skaft.

GEVIND	SKAFT Ø		FIRKANT	VARENR.		
M10	7	19 mm	5,5	ZGA010	1 stk.	√
M12	9	19 mm	7,0	ZGA012	1 stk.	√
M14	11	19 mm	9,0	ZGA014	1 stk.	√
M16	12	19 mm	9,0	ZGA016	1 stk.	√
M18	14	19 mm	11,0	ZGA018	1 stk.	√
M20	16	19 mm	12,0	ZGA020	1 stk.	√
M22/24	18	32 mm	14,5	ZGA022	1 stk.	√
M27	20	32 mm	16,0	ZGA027	1 stk.	√
M30	22	32 mm	18,00	ZGA030	1 stk.	√

TILBEHØR
IBEX / BDS

	BESKRIVELSE	VARENR.	
	Borepatron adapter Weldonskaft 19 mm 1/2" x 20 UNF	IZAP100	√
	Adapter fra 32 mm Weldonskaft til 19 mm Weldonskaft	IZAP200	√
	Weldonskaft forlænger 50 mm	IZAP300/50	√
	Weldonskaft forlænger 75 mm	IZAP300/75	√
	Weldonskaft forlænger 100 mm	IZAP300/100	√
	Weldonskaft indvendig 19mm, udvendig 13mm	IZAP500	√
	Adapter fra 32 mm Weldonskaft til 19 mm Weldonskaft ADVARSEL: Brug af denne adapter kan medføre overbelastning af maskinen!	IACRW32	√
	Adapter med Weldonskaft 19mm til FEIN kernebor med QuickIN skaft	ZAF003	√
	Adapter med QuickIN skaft til Weldonskaft 19mm	IZAF004	√

TILBEHØR
IBEX / BDS

	BESKRIVELSE	VARENR.	
	Adapter med NITTO One Touch skaft til kernebor med Weldon skaft	IZAF005	√
	107 mm centrerstift til adapter ZAF 004 og ZAF 005	ZAK107	√
	HSS-forsænker 90° med 3 skær, 19 mm Weldonskaft, Ø 10 - 40 mm	ZSE040	√
	HSS-forsænker 90° med 3 skær, 19 mm Weldonskaft, Ø 15 - 50 mm	ZSE050	√

TILBEHØR
BAER

	BESKRIVELSE	VARENR.	
Konus dorn til borepatron DIN 238 i slebet og hærdet stål	MK2	KDMK2B16	√
	MK2	KDMK2B18	√
	MK3	KDMK3B16	÷
	MK3	KDMK3B18	√
	MK4	KDMK4B16	√
	MK4	KDMK4B18	√
Adapter til MK DIN 2185 i slebet og hærdet stål	MK2 / MK1	RHMK2MK1	√
	MK3 / MK1	RHMK3MK1	√
	MK3 / MK2	RHMK3MK2	√
	MK4 / MK2	RHMK4MK2	√
	MK4 / MK3	RHMK4MK3	√
Adapter til MK DIN 2187 i slebet og hærdet stål	MK1 / MK2	EHMK1MK2	√
	MK1 / MK3	EHMK1MK3	√
	MK2/ MK3	EHMK2MK3	÷
	MK2 / MK4	EHMK2MK4	√
	MK3 / MK4	EHMK3MK4	√
Uddriverkile til MK. DIN 317	MK1 - MK2	ATMK1-2	√
	MK3	ATMK3	√
	MK4	ATMK4	√
Enhåndsbetjent uddriverkile til MK 1-3 + MK 4-6. DIN 2187	MK1 - MK3	ATMK1MK3	√
	MK4 - MK6	ATMK4MK6	√

BOREPATRON / AKKU MASKINER
BAER



Højre/venstre løb med radial låsning, nøglefri fastspænding, automatisk efterspænding. Med borehul i midten til kontra skrue. Kan bruges til bore-/slagboremaskine.

* Farven kan variere fra hver produktions batch.
De fleste af dem er helt sølvfarvet.

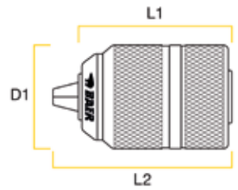

	VARENR.	HOLDER		PAKNING	
1,5 - 13,0	MULTI15131/2	Gevind UNF 1/2 " x 20	Sort *	1 stk.	√
1,5 - 13,0	MULTI1513/8	Gevind UNF 3/8" x 24	Sølv *	1 stk.	√

BOREPATRON / SELVSPÆNDENDE
BAER



Højre løb, nøglefri fastspænding og frigørelse af bor, automatisk efterspænding, industr.iel udgave. Nøjagtighed: 0,08 mm. Kan bruges til boremaskiner og drejebænke.

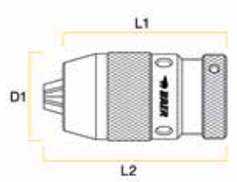

	VARENR.	HOLDER		PAKNING	
1,0 - 13,0	ECO1131/2	Gevind UNF 1/2 " x 20	Sort	1 stk.	√
0,2 - 16,0	ECO0516B16	Konus B16	Sort	1 stk.	√
0,2 - 16,0	ECO0516B18	Konus B18	Sort	1 stk.	√
0,2 - 16,0	ECO05161/2	Gevind UNF 1/2" x 20	Sort	1 stk.	√
5,0 - 20,0	ECO0520B18	Konus B18	Sort	1 stk.	√
5,0 - 20,0	ECO5201/2	Gevind UNF 1/2" x 20	Sort	1 stk.	√

BOREPATRON
DIAGER



Nøglefri borepatron med M14 gevind - specielt til vinkelsliber.

Spændeevne fra Ø 1,5 til 13 mm.



	VARENR.	HOLDER		PAKNING	
1,5 - 13,0	124K	M14	Sort	1 stk.	√

KANTFRÆSER

BDS



Motor effekt (Watt)		**1.500**
Volt		**220-240**
Omdrejningstal (o/min)		**6.000**
Vinkel (grader) og fræserbredde (mm)		**30° 0-5**
Vinkel (grader) og fræserbredde (mm)		**45° 0-6**
Radius (mm)		**R 2,5**
Vægt (kg)		**4,6**
Varenr.	30°	**EKF300.3**
	45°	**EKF450.3**
	R 2,5	**EKF452.3**
Lager		√

(Se teknisk tegning side 165)

TILBEHØR

BDS

		VARENR.	
	Fræse værktøj til 30° EKF 300.3 (3 platter) Fræse værktøj til 45° EKF 450.3 (3 platter) Fræse værktøj til R 2,5 EKF 452.3 (3 platter)	ZFR300.3 ZFR450.3 ZFR452.3	√
	HM-platte til 30° og 45°	SHM200	√
	HM-platte - Vario belagt til 30° og 45°	SHM200-E	√
	HM-platte til R 2,5 mm	SHM202	√

TEKNISKE TEGNINGER

TORNADO35

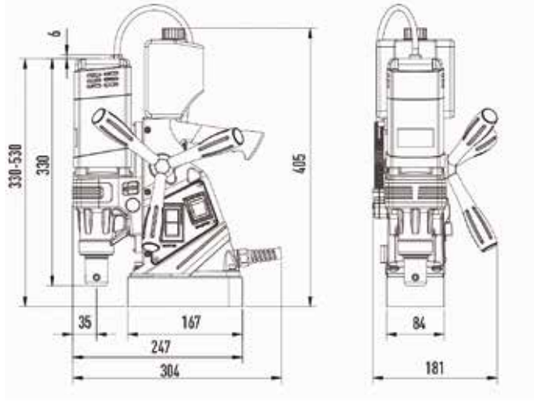

ProfiPLUS

MAB 485

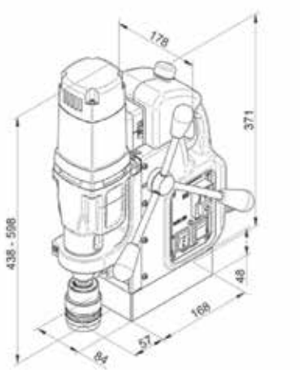

MAB 525

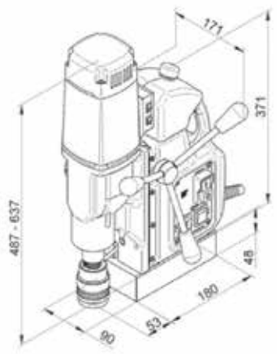

MAB 825

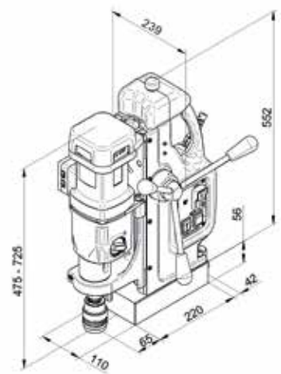

MAB 845

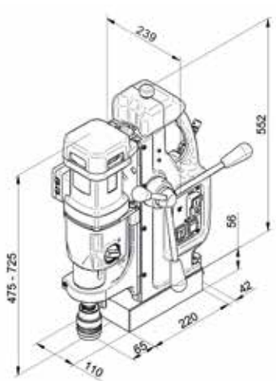

MAB 1300

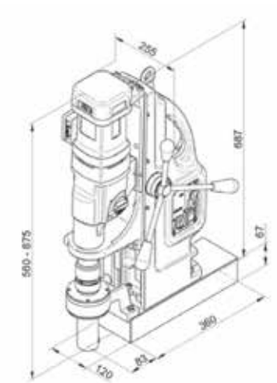

TEKNISKE TEGNINGER

ProfiSTART

MAB 100K

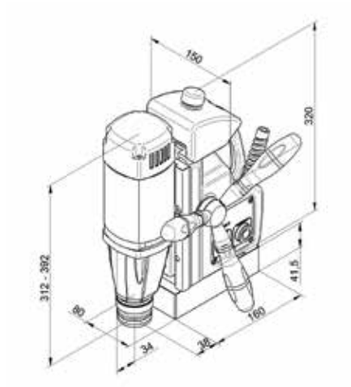

MAB 455

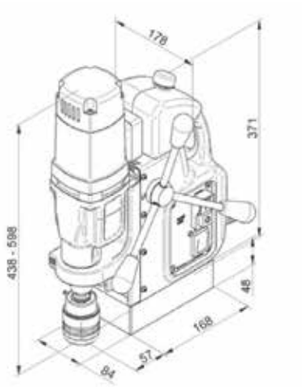

ProfiBASIC

MABasic 35

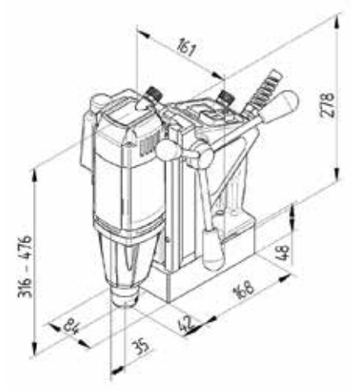

MABasic 400

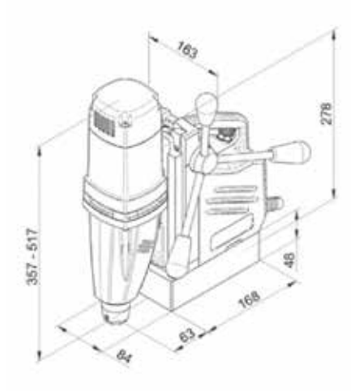

MABasic 450

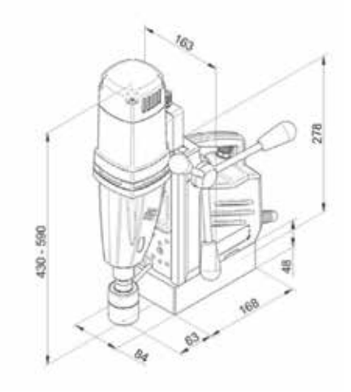

MABasic 850

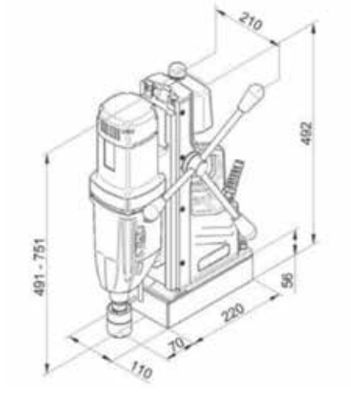

ProfiSPEZIAL

MAB 155PRO

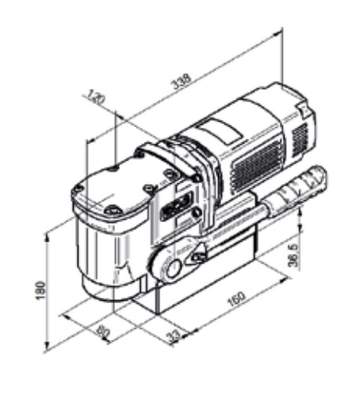

MAB 825 V/845 V

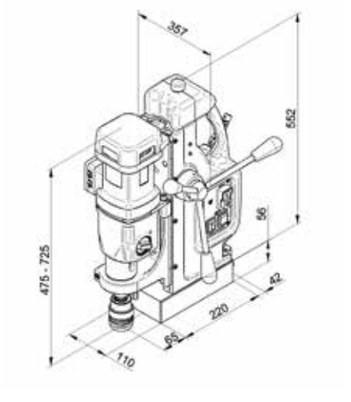

TEKNISKE TEGNINGER

MAB 1300V

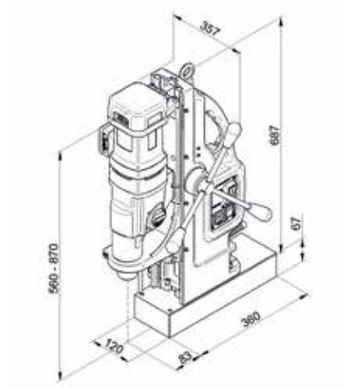

AutoMAB 350

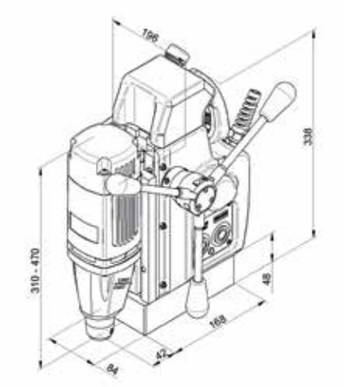

AutoMAB 450

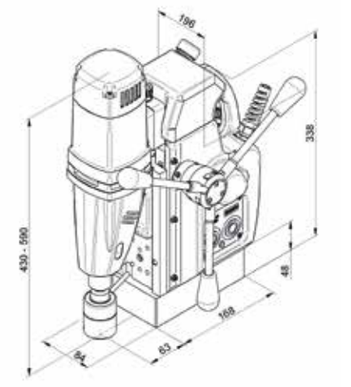

AirMAB 5000PRO

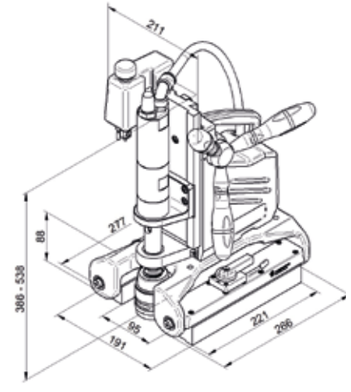

PipeMAB 200

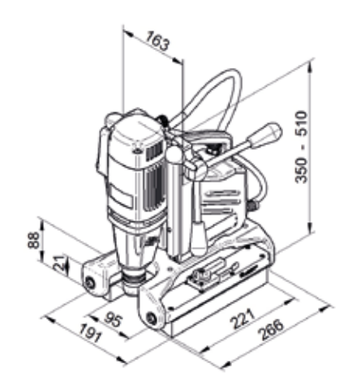

PipeMAB 525

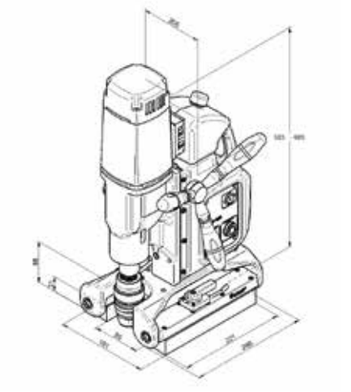

RailMAB 915

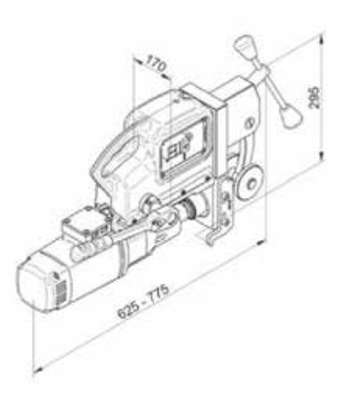

RailMAB 965

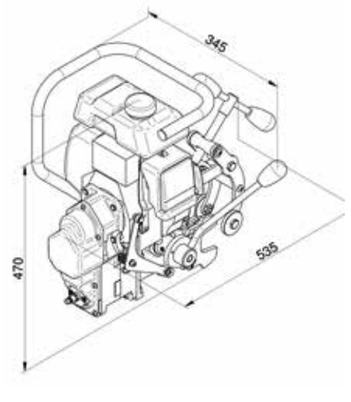

EKF-SERIEN

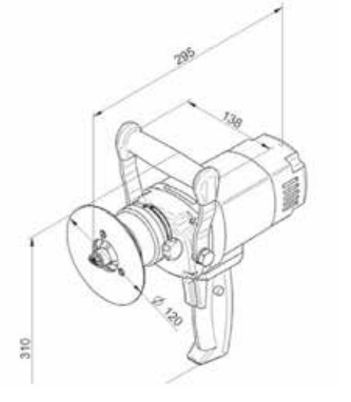

NOTATER